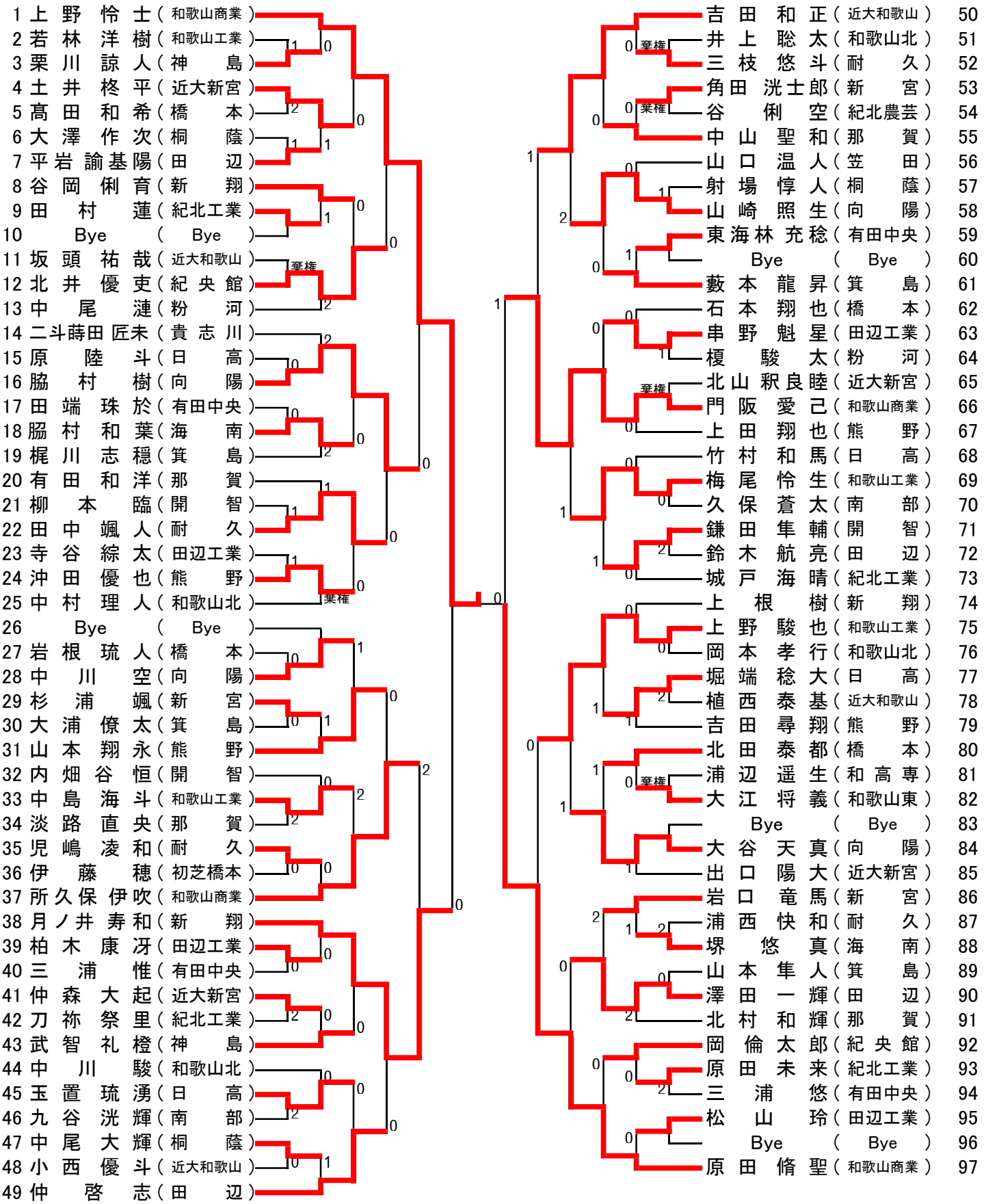# 2021年度　和歌山県高等学校新人卓球大会(於白浜)　結果
## 1年生男子シングルス