女子シングルスその1

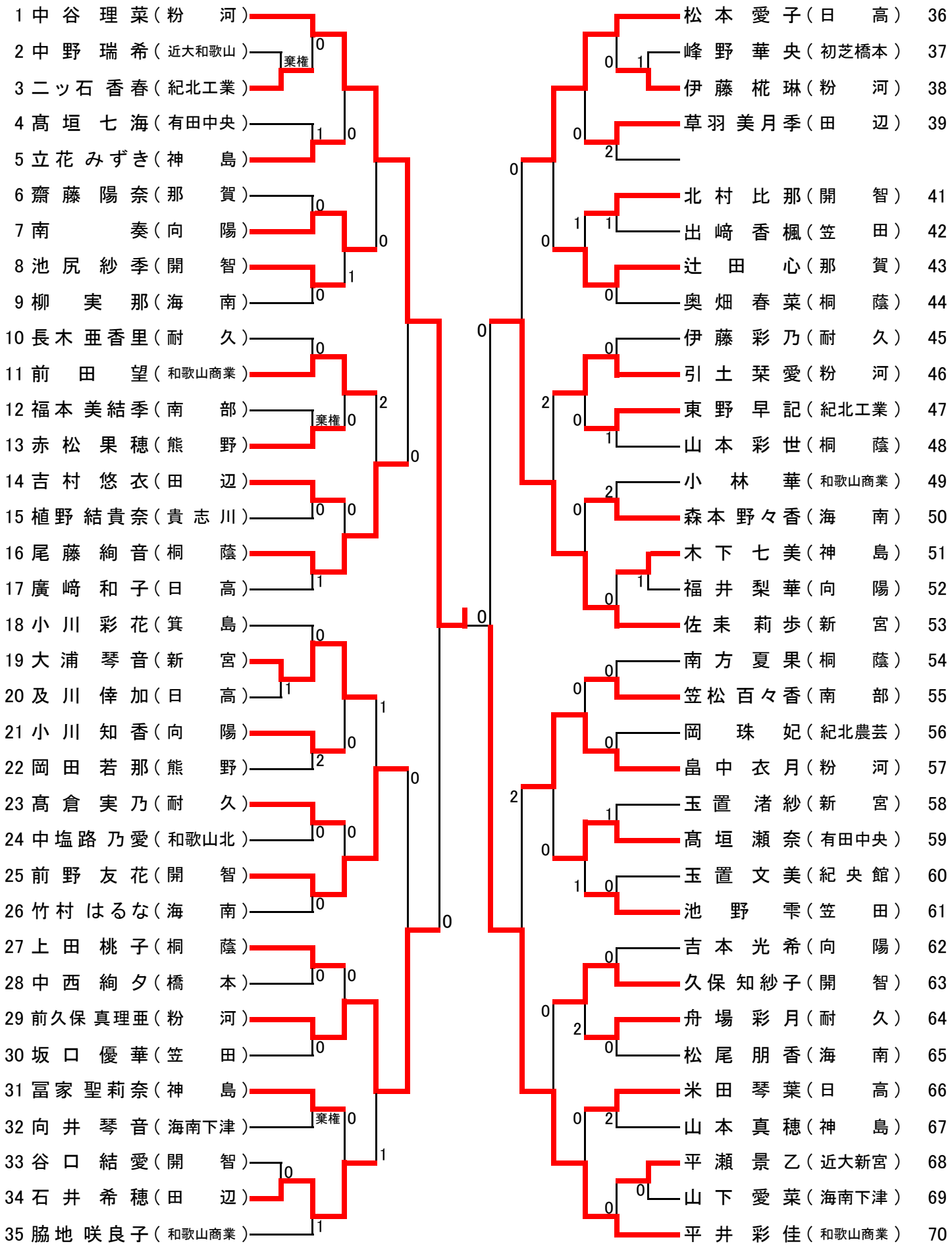

決勝戦　中谷 理菜(粉河) 3－1森 優菜(粉河)

女子シングルスその2

71 森　優　菜（粉　河）
72 新田　蒼空（和歌山北）
73 宮本　梛月（向　陽）
74 森　彩　葉（耐　久）
75 森澤　朋香（開　智）
76 杉本　瀬奈（新　宮）
77 口井　愛未（桐　蔭）
78 山本由妃奈（日　高）
79 北野　小梅（海　南）
80 大北　紗月（向　陽）
81 浅江穂乃香（近大和歌山）
82 出立　のぞみ（那　賀）
83 神谷茉莉花（神　島）
84 粉川　珠羽（開　智）
85 迫田　結菜（貴志川）
86 笠松日向子（有田中央）
87 枡矢　七海（笠　田）
88 酒井　桃花（神　島）
89 出嶋　彩那（田　辺）
90 山田　唯奈（笠　田）
91 柴田恵里佳（日　高）
92 堀内　季紀（耐　久）
93 石井　あや（海　南）
94 松浦　有希（那　賀）
95 西林　鈴華（紀央館）
96 鈴木　潤（熊　野）
97 岡本　妃奈（南　部）
98 大塚　笑理（開　智）
99 上田　桜愛（桐　蔭）
100 山本　宮（向　陽）
101 濱岡　実奈（新　宮）
102 山本　紗織（粉　河）
103 三原　紗南（日　高）
104 宮垣　玲那（橋　本）
105 倉本優美香（和歌山商業）

尾崎　晴菜（新　宮）106
田口　心優（貴志川）107
太田　明花（和歌山商業）108
桃木　海空（紀央館）109
小澤優衣穂（耐　久）110
城本　楓（田　辺）111
田中羽々亜（粉　河）112
久保　葉月（向　陽）113
上原　音々（桐　蔭）114
藤森　ひな（紀北工業）115
大庭悠里名（那　賀）116
峰野　莉央（初芝橋本）117
平住　まい（日　高）118
栗山　小侑（近大新宮）119
福田　恭花（粉　河）120
宮本　早織（笠　田）121
岡　遊　楽（海　南）122
川名唯芽花（開　智）123
赤松　詩穂（熊　野）124
田所　万依（南　部）125
黒岩　美帆（粉　河）126
山中　理彩（橋　本）127
有松　誇子（海南下津）128
田中　葵（海　南）129
寒川　凛（田　辺）130
野田　真生（開　智）131
北田ひかり（桐　蔭）132
辻　春花（日　高）133
栩野せつき（笠　田）134
植野　椎菜（神　島）135
福庭　果南（向　陽）136
古家　陽奈（耐　久）137
髙垣　愛奈（有田中央）138
種治那奈美（箕　島）139
有馬志乃里（和歌山商業）140