1年生女子シングルス

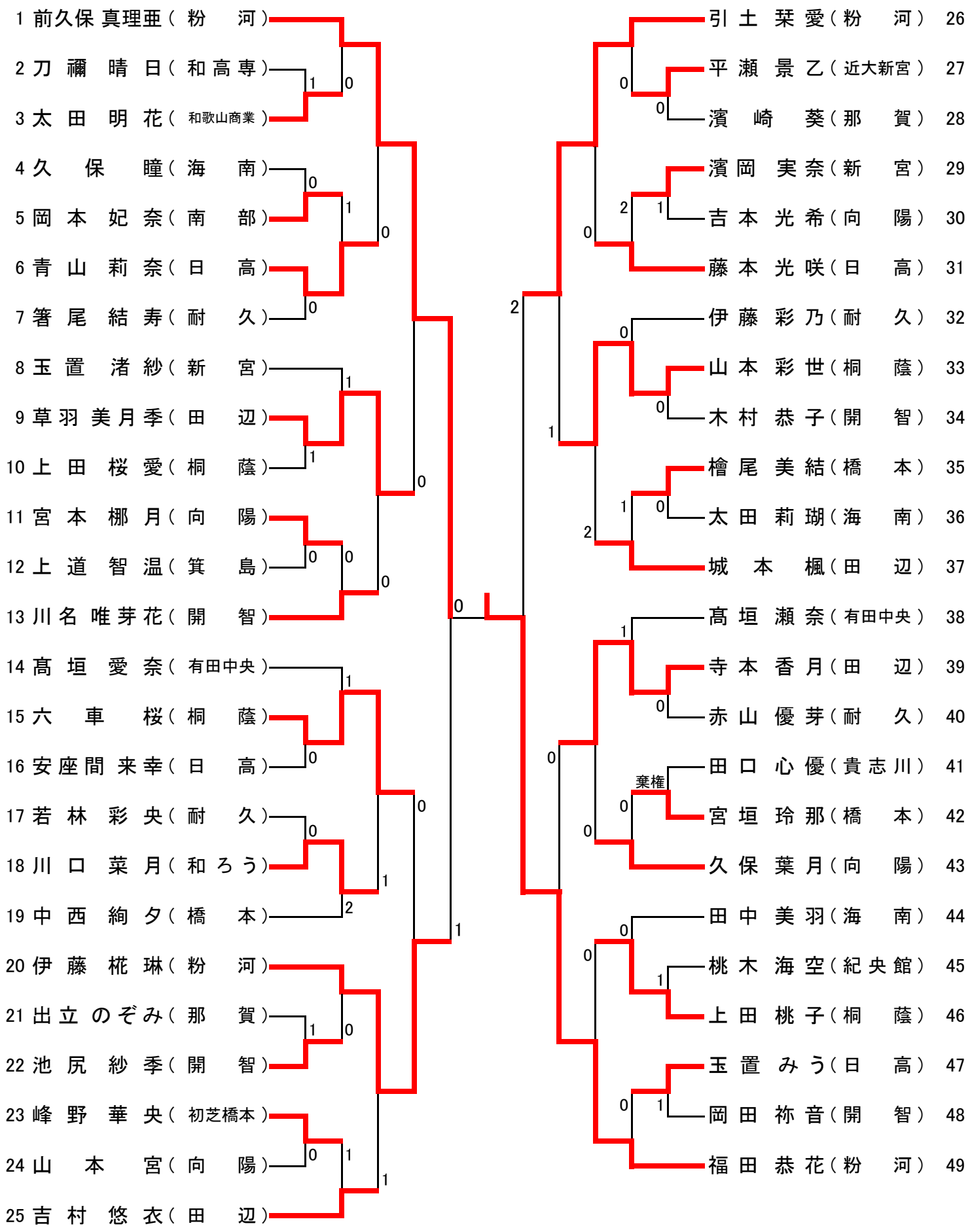
1 前久保 真理亜（粉　河）
2 刀 禰 晴 日（和高専）
3 太 田 明 花（和歌山商業）
4 久 保 瞳（海　南）
5 岡 本 妃 奈（南　部）
6 青 山 莉 奈（日　高）
7 箸 尾 結 寿（耐　久）
8 玉 置 渚 紗（新　宮）
9 草羽 美月季（田　辺）
10 上 田 桜 愛（桐　蔭）
11 宮 本 梛 月（向　陽）
12 上 道 智 温（箕　島）
13 川名 唯芽花（開　智）
14 髙 垣 愛 奈（有田中央）
15 六 車 桜（桐　蔭）
16 安座間 来幸（日　高）
17 若 林 彩 央（耐　久）
18 川 口 菜 月（和ろう）
19 中 西 絢 夕（橋　本）
20 伊 藤 椛 琳（粉　河）
21 出立 のぞみ（那　賀）
22 池 尻 紗 季（開　智）
23 峰 野 華 央（初芝橋本）
24 山 本 宮（向　陽）
25 吉 村 悠 衣（田　辺）
26 引 土 栞 愛（粉　河）
27 平 瀬 景 乙（近大新宮）
28 濱 崎 葵（那　賀）
29 濱岡 実 奈（新　宮）
30 吉 本 光 希（向　陽）
31 藤 本 光 咲（日　高）
32 伊 藤 彩 乃（耐　久）
33 山 本 彩 世（桐　蔭）
34 木 村 恭 子（開　智）
35 檜 尾 美 結（橋　本）
36 太 田 莉 瑚（海　南）
37 城 本 楓（田　辺）
38 髙 垣 瀬 奈（有田中央）
39 寺 本 香 月（田　辺）
40 赤 山 優 芽（耐　久）
41 田 口 心 優（貴志川）
42 宮 垣 玲 那（橋　本）
43 久 保 葉 月（向　陽）
44 田 中 美 羽（海　南）
45 桃 木 海 空（紀央館）
46 上 田 桃 子（桐　蔭）
47 玉 置 みう（日　高）
48 岡 田 祢 音（開　智）
49 福 田 恭 花（粉　河）
棄権