女子シングルス

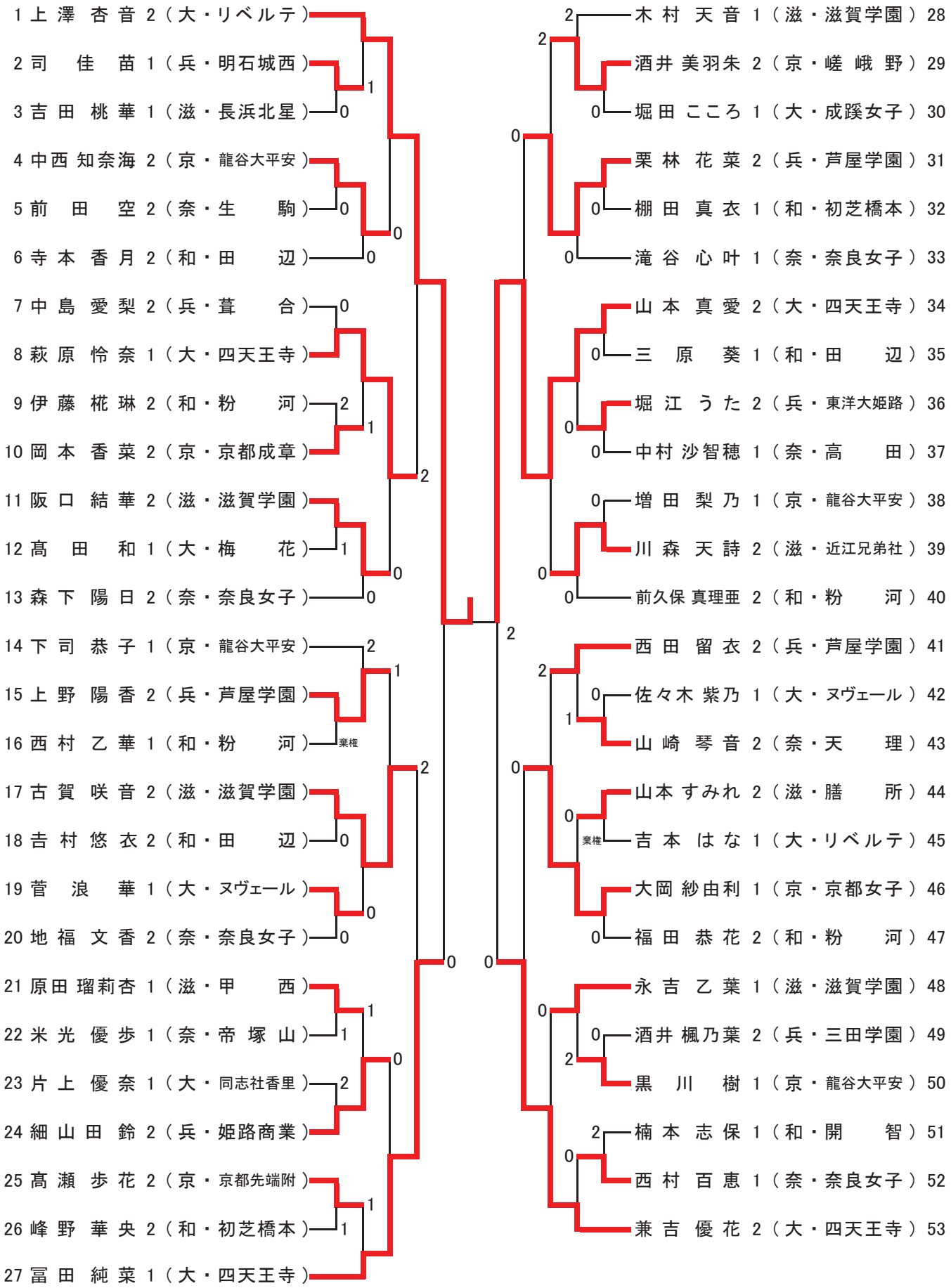
1 上澤 杏音 2（大・リベルテ）
2 司 佳 苗 1（兵・明石城西）
3 吉田 桃華 1（滋・長浜北星）
4 中西 知奈海 2（京・龍谷大平安）
5 前田 空 2（奈・生駒）
6 寺本 香月 2（和・田辺）
7 中島 愛梨 2（兵・葺合）
8 萩原 怜奈 1（大・四天王寺）
9 伊藤 椛琳 2（和・粉河）
10 岡本 香菜 2（京・京都成章）
11 阪口 結華 2（滋・滋賀学園）
12 髙田 和 1（大・梅花）
13 森下 陽日 2（奈・奈良女子）
14 下司 恭子 1（京・龍谷大平安）
15 上野 陽香 2（兵・芦屋学園）
16 西村 乙華 1（和・粉河）棄権
17 古賀 咲音 2（滋・滋賀学園）
18 吉村 悠衣 2（和・田辺）
19 菅 浪華 1（大・ヌヴェール）
20 地福 文香 2（奈・奈良女子）
21 原田 瑠莉杏 1（滋・甲西）
22 米光 優歩 1（奈・帝塚山）
23 片上 優奈 1（大・同志社香里）
24 細山田 鈴 2（兵・姫路商業）
25 髙瀬 歩花 2（京・京都先端附）
26 峰野 華央 2（和・初芝橋本）
27 冨田 純菜 1（大・四天王寺）
28 木村 天音 1（滋・滋賀学園）
29 酒井 美羽朱 2（京・嵯峨野）
30 堀田 こころ 1（大・成蹊女子）
31 栗林 花菜 2（兵・芦屋学園）
32 棚田 真衣 1（和・初芝橋本）
33 滝谷 心叶 1（奈・奈良女子）
34 山本 真愛 2（大・四天王寺）
35 三原 葵 1（和・田辺）
36 堀江 うた 2（兵・東洋大姫路）
37 中村 沙智穂 1（奈・高田）
38 増田 梨乃 1（京・龍谷大平安）
39 川森 天詩 2（滋・近江兄弛社）
40 前久保 真理亜 2（和・粉河）
41 西田 留衣 2（兵・芦屋学園）
42 佐々木 紫乃 1（大・ヌヴェール）
43 山崎 琴音 2（奈・天理）
44 山本 すみれ 2（滋・膳所）
45 吉本 はな 1（大・リベルテ）棄権
46 大岡 紗由利 1（京・京都女子）
47 福田 恭花 2（和・粉河）
48 永吉 乙葉 1（滋・滋賀学園）
49 酒井 楓乃葉 2（兵・三田学園）
50 黒川 樹 1（京・龍谷大平安）
51 楠本 志保 1（和・開智）
52 西村 百恵 1（奈・奈良女子）
53 兼吉 優花 2（大・四天王寺）