2024年度　和歌山県高等学校総合体育大会　卓球競技の部（2024年6月14日～16日）
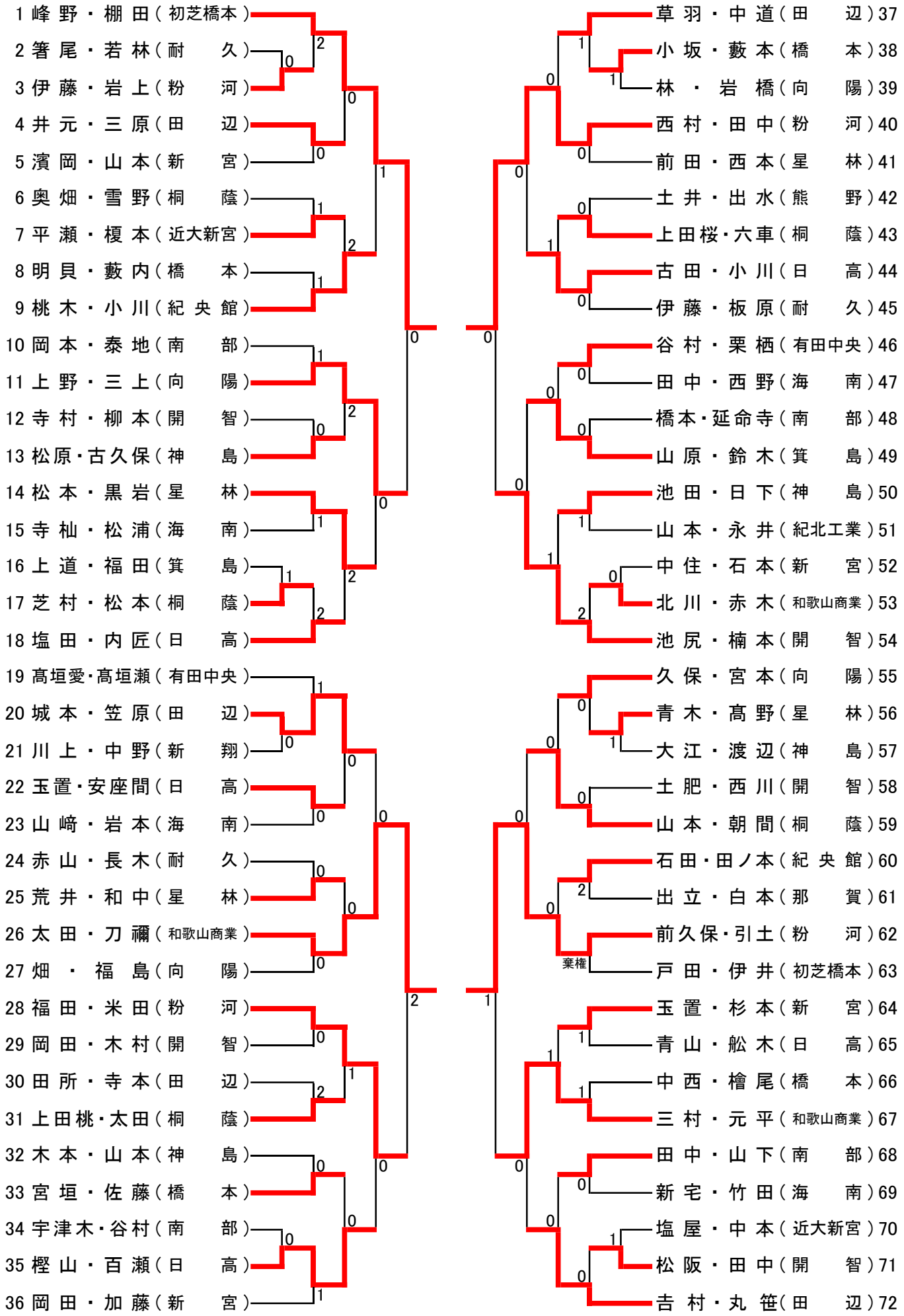
女子ダブルス