女子ダブルス

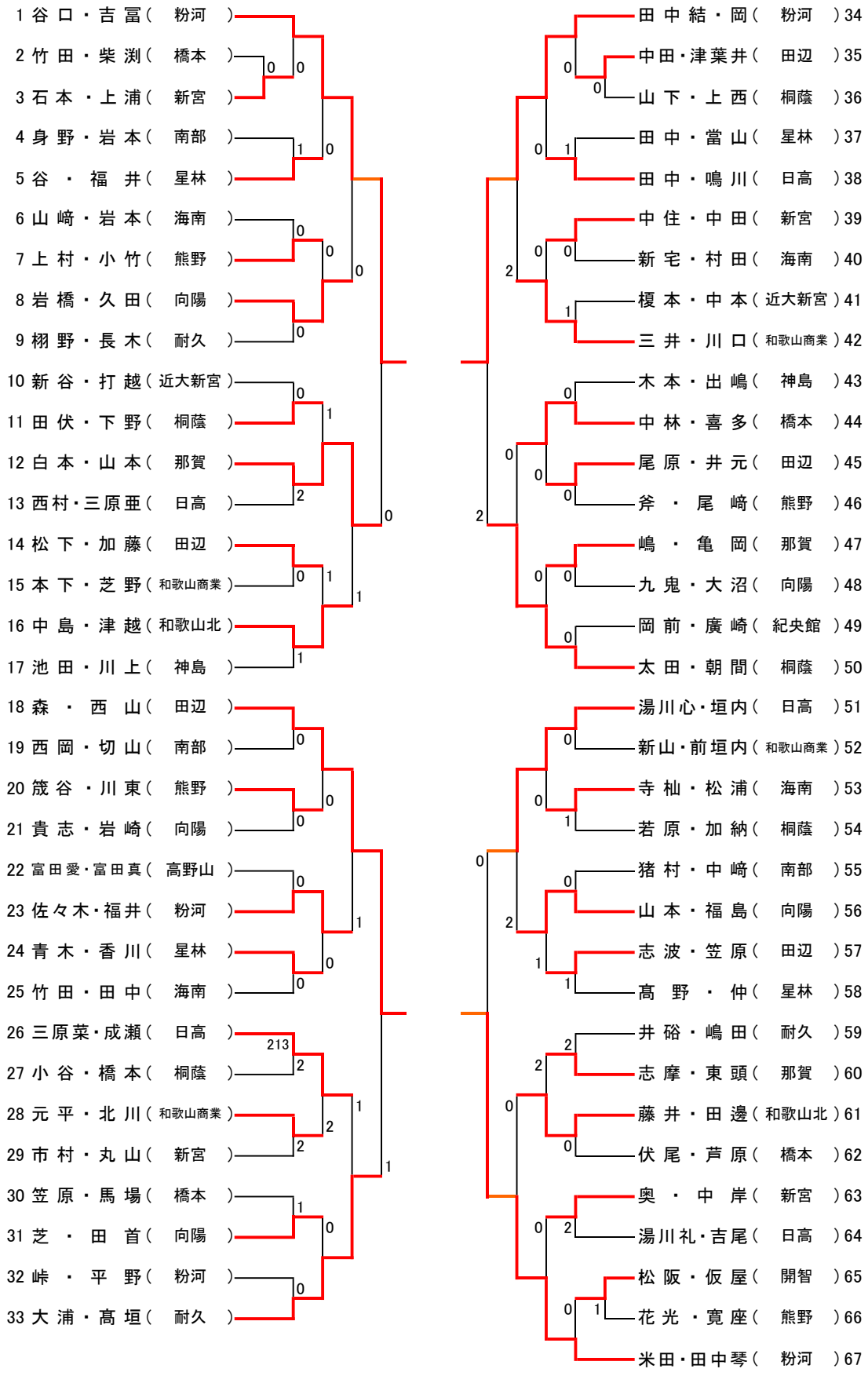
1 谷口・吉冨（粉河）
2 竹田・柴渕（橋本）
3 石本・上浦（新宮）
4 身野・岩本（南部）
5 谷・福井（星林）
6 山崎・岩本（海南）
7 上村・小竹（熊野）
8 岩橋・久田（向陽）
9 栩野・長木（耐久）
10 新谷・打越（近大新宮）
11 田伏・下野（桐蔭）
12 白本・山本（那賀）
13 西村・三原亜（日高）
14 松下・加藤（田辺）
15 本下・芝野（和歌山商業）
16 中島・津越（和歌山北）
17 池田・川上（神島）
18 森・西山（田辺）
19 西岡・切山（南部）
20 筬谷・川東（熊野）
21 貴志・岩崎（向陽）
22 富田愛・富田真（高野山）
23 佐々木・福井（粉河）
24 青木・香川（星林）
25 竹田・田中（海南）
26 三原菜・成瀬（日高）
213
27 小谷・橋本（桐蔭）
28 元平・北川（和歌山商業）
29 市村・丸山（新宮）
30 笠原・馬場（橋本）
31 芝・田首（向陽）
32 峠・平野（粉河）
33 大浦・髙垣（耐久）
田中結・岡（粉河）34
中田・津葉井（田辺）35
山下・上西（桐蔭）36
田中・當山（星林）37
田中・鳴川（日高）38
中住・中田（新宮）39
新宅・村田（海南）40
榎本・中本（近大新宮）41
三井・川口（和歌山商業）42
木本・出嶋（神島）43
中林・喜多（橋本）44
尾原・井元（田辺）45
斧・尾崎（熊野）46
嶋・亀岡（那賀）47
九鬼・大沼（向陽）48
岡前・廣崎（紀央館）49
太田・朝間（桐蔭）50
湯川心・垣内（日高）51
新山・前垣内（和歌山商業）52
寺杣・松浦（海南）53
若原・加納（桐蔭）54
猪村・中崎（南部）55
山本・福島（向陽）56
志波・笠原（田辺）57
髙野・仲（星林）58
井硲・嶋田（耐久）59
志摩・東頭（那賀）60
藤井・田邊（和歌山北）61
伏尾・芦原（橋本）62
奥・中岸（新宮）63
湯川礼・吉尾（日高）64
松阪・仮屋（開智）65
花光・寛座（熊野）66
米田・田中琴（粉河）67